215.9

279.4
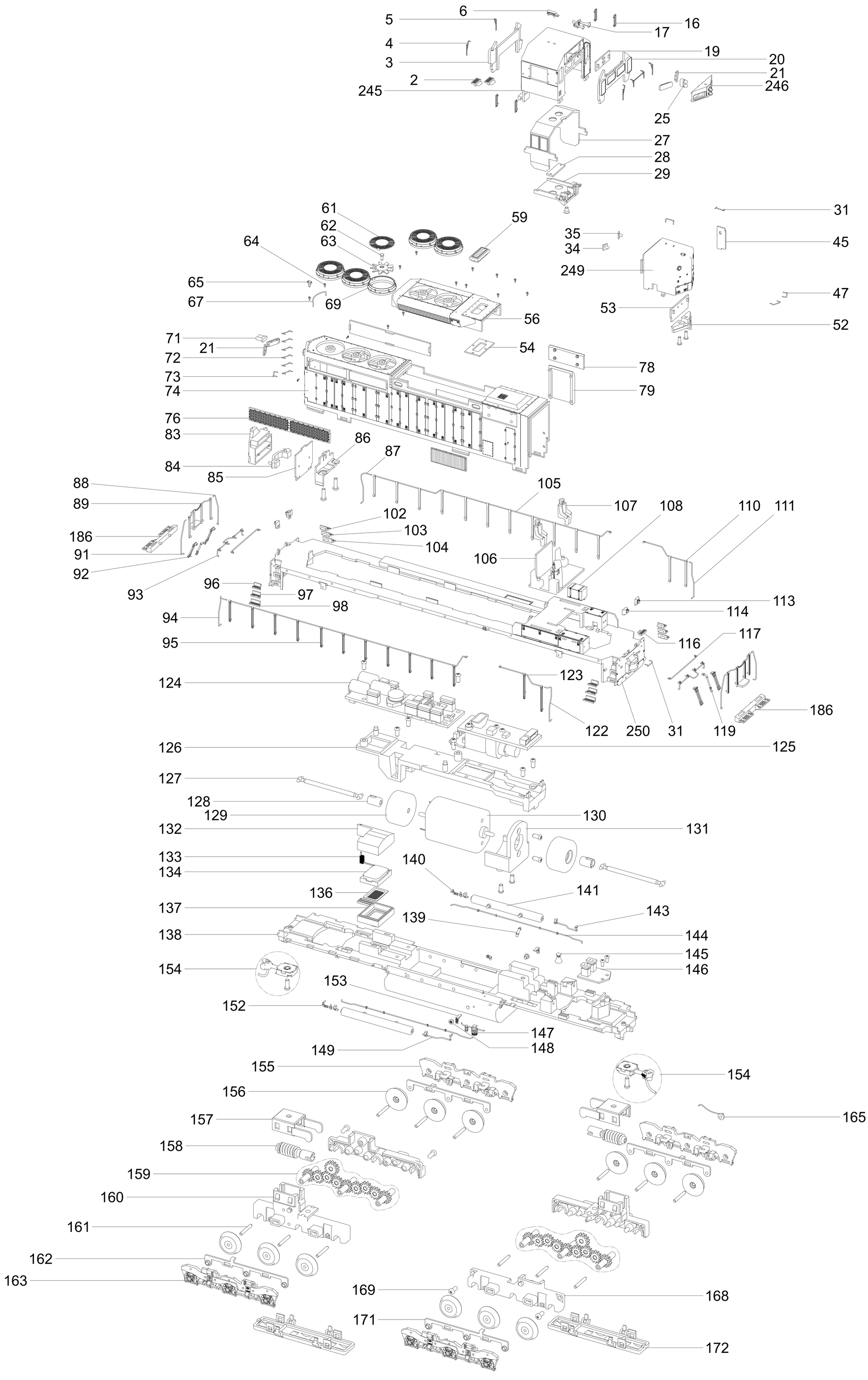
SD40 Type PRR